系學程分類

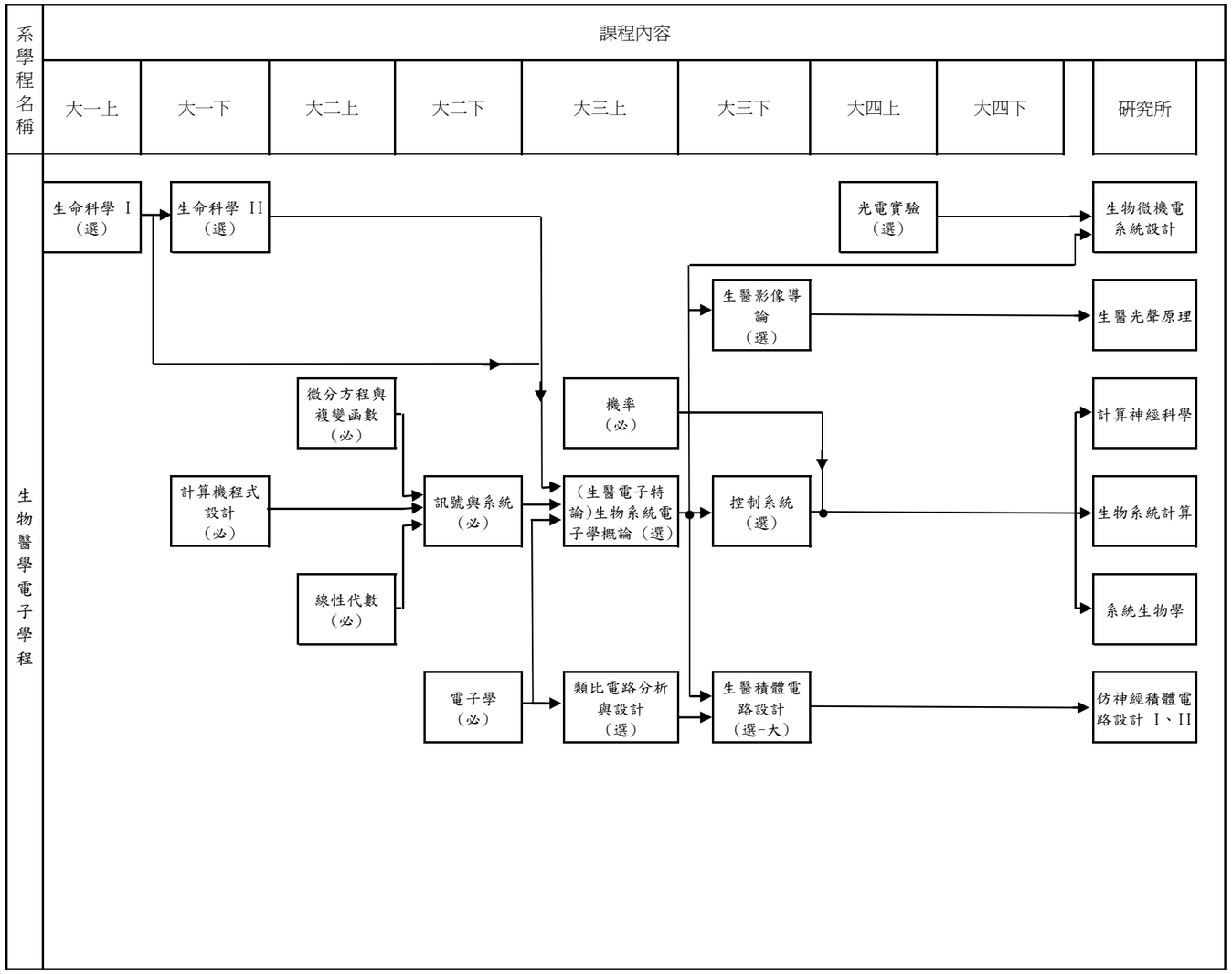
系學程名稱
課程內容
大一上
大一下
大二上
大二下
大三上
大三下
大四上
大四下
研究所
生物醫學電子學程
生命科學 I（選）
生命科學 II（選）
光電實驗（選）
生物微機電系統設計
生醫影像導論（選）
生醫光聲原理
微分方程與複變函數（必）
機率（必）
計算神經科學
計算機程式設計（必）
訊號與系統（必）
(生醫電子特論)生物系統電子學概論（選）
控制系統（選）
生物系統計算
線性代數（必）
系統生物學
電子學（必）
類比電路分析與設計（選）
生醫積體電路設計（選-大）
仿神經積體電路設計 I、II